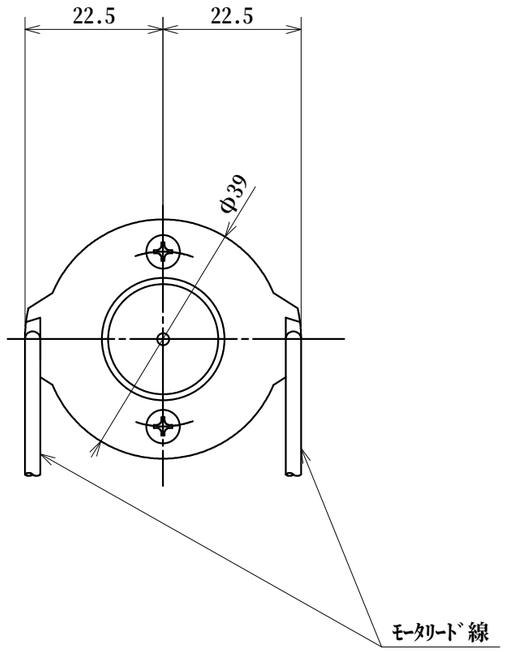

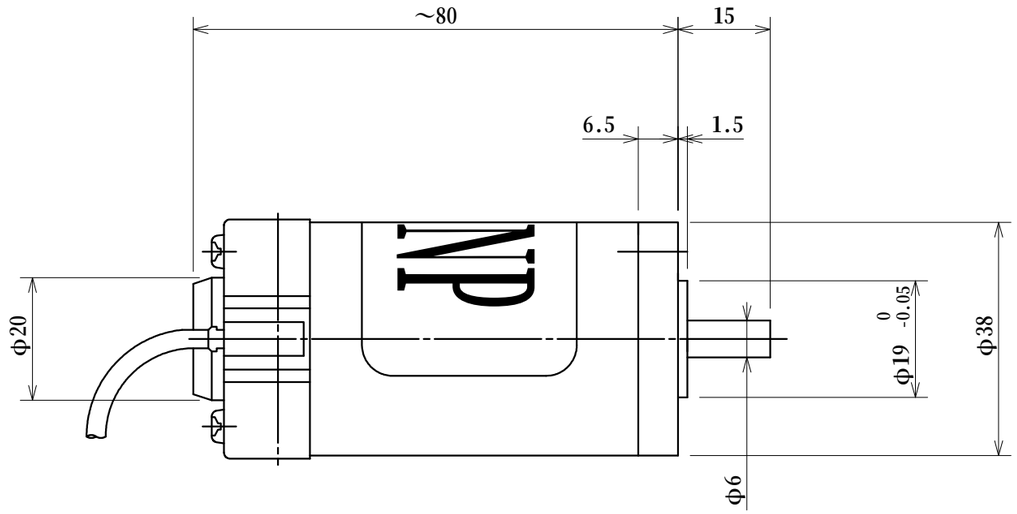

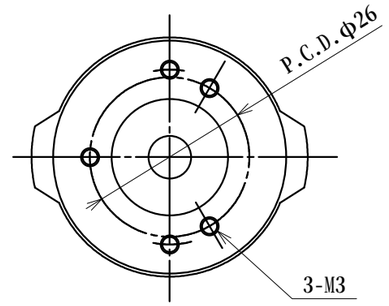

結線図

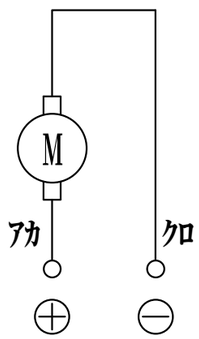

使用例

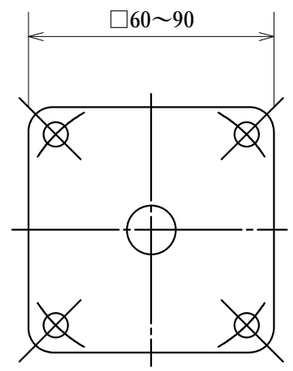

ﾌﾗﾝｼﾞ形状一例

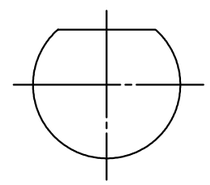

出力軸 ｷｰ仕様一例

注記1. ｼｬﾌﾄ仕様については、御要求仕様に合わせて製作可能です。
ﾌﾗﾝｼﾞ形状等も多種対応可能です。

注記2. 上記外観図については、あくまで一例です。
(ﾓｰﾀ寸法は、仕様により変わる可能性があります。)

部番	名称 DCﾓｰﾀ外観図	数 量	材質			単位	mm
			処理			尺度	1/1
図番	形式 DTM-2330	承 認	設 計	製 図	UNITEC 未来と技術の能力集団		
	日付						