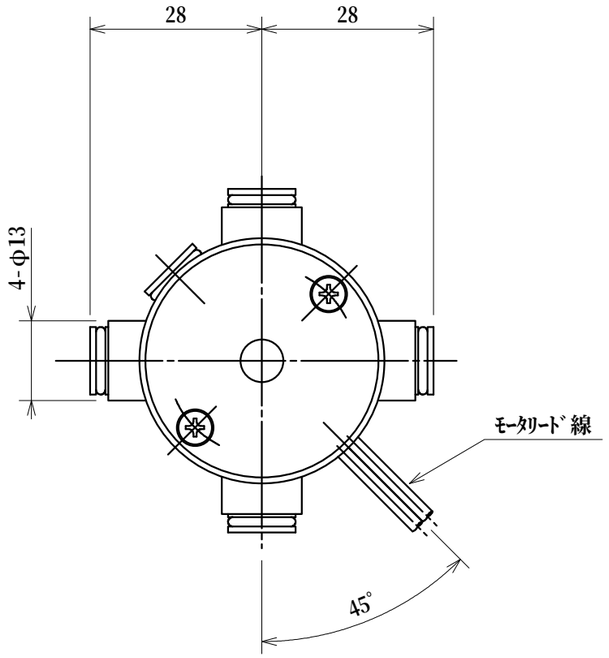

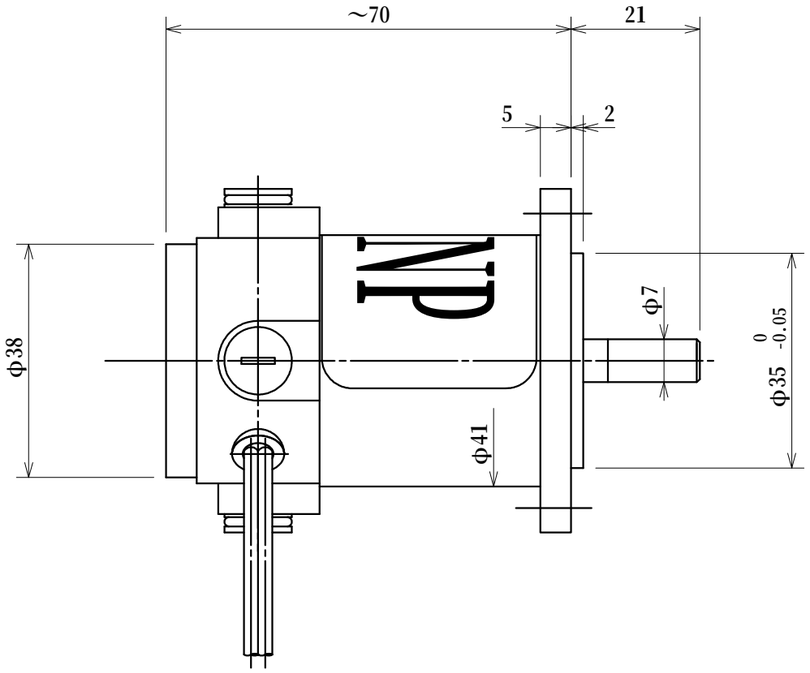

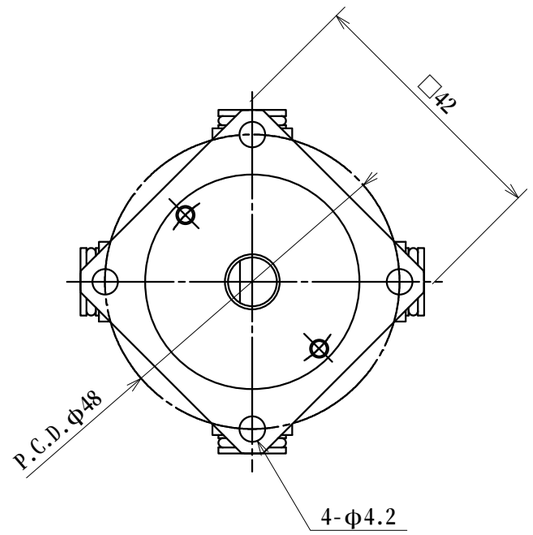

結線図

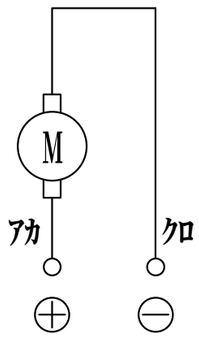

使用例

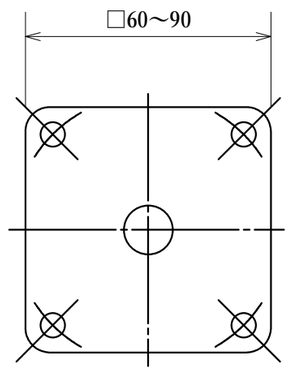

フランジ形状一例

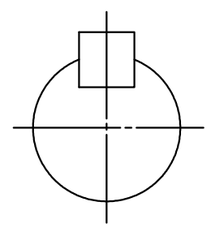

出力軸 キー仕様一例

注記1. シャフト仕様については、御要求仕様に合わせて製作可能です。
フランジ形状等も多種対応可能です。

注記2. 上記外観図については、あくまで一例です。
(モータ寸法は、仕様により変わる可能性があります。)

部番	名称 DCモータ外観図	数 量	材質		単位	mm
			処理		尺度	1/1
図番	形式 DTM-2720	承 認	設 計	製 図	UNITEC 未来と技術の能力集団	
	日付					